Fregadero Elettra

Cubeta a la izquierda

fregaderos

Código: 5812 062

CARACTERÍSTICAS

DESAGÜE 3,5" BASKET	Desagüe grande de 3,5" equipado con el práctico tapón cestillo que impide el flujo de las partes sólidas en la alcantarilla.
GANCHOS DE DESLIZAMIENTO	Exclusivo sistema de instalación Foster, que permite a los ganchos de fijación deslizarse a lo largo de todo el perímetro del fregadero. Permite una instalación fácil pudiendo colocar los ganchos en los puntos más accesibles.
MÁS VALOR	Foster utiliza aceros de espesores mayores a los mediamente utilizados por los otros fabricantes. Es así que, gracias a la larga experiencia, sabemos realizar fregaderos de calidad superior y con una mejor resistencia al envejecimiento.
POSIBILIDAD SEGUNDO / TERCER ORIFICIO	El fregadero se puede personalizar con la ejecución de orificios adicionales, especificados en fase de pedido, utilizables para monomandos de doble orificio, para desagües con mando a distancia o para la instalación de dispensadores para el jabón. Las posiciones se indican en los diseños con orificios por una línea discontinua.

DETALLES

Acabado	Foster cepillado
Borde Instalación	Estándar (Borde 8 mm)

Material	Acero inoxidable AISI 304
Texture	Foster cepillado
Base	80-90 cm
Dimensiones	1160 x 500 mm
Dotaciones estándar	Soportes de fijación, junta, desagüe, rebosadero y sifón, Caja de embalaje
Orificios Monomando	1 orificio de serie - 2° orificio bajo petición
Hueco de encastre	1140 x 480 mm
Escurridor	Si
Anchura	116 cm
Medida de la cubeta	341x400mm
Número de cubetas	2 cubetas
Desagüe	Desagüe 3.5 "

DIBUJOS TÉCNICOS

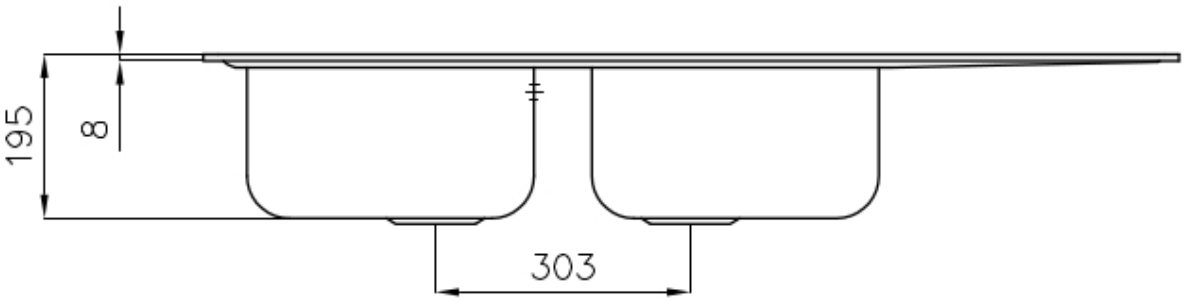

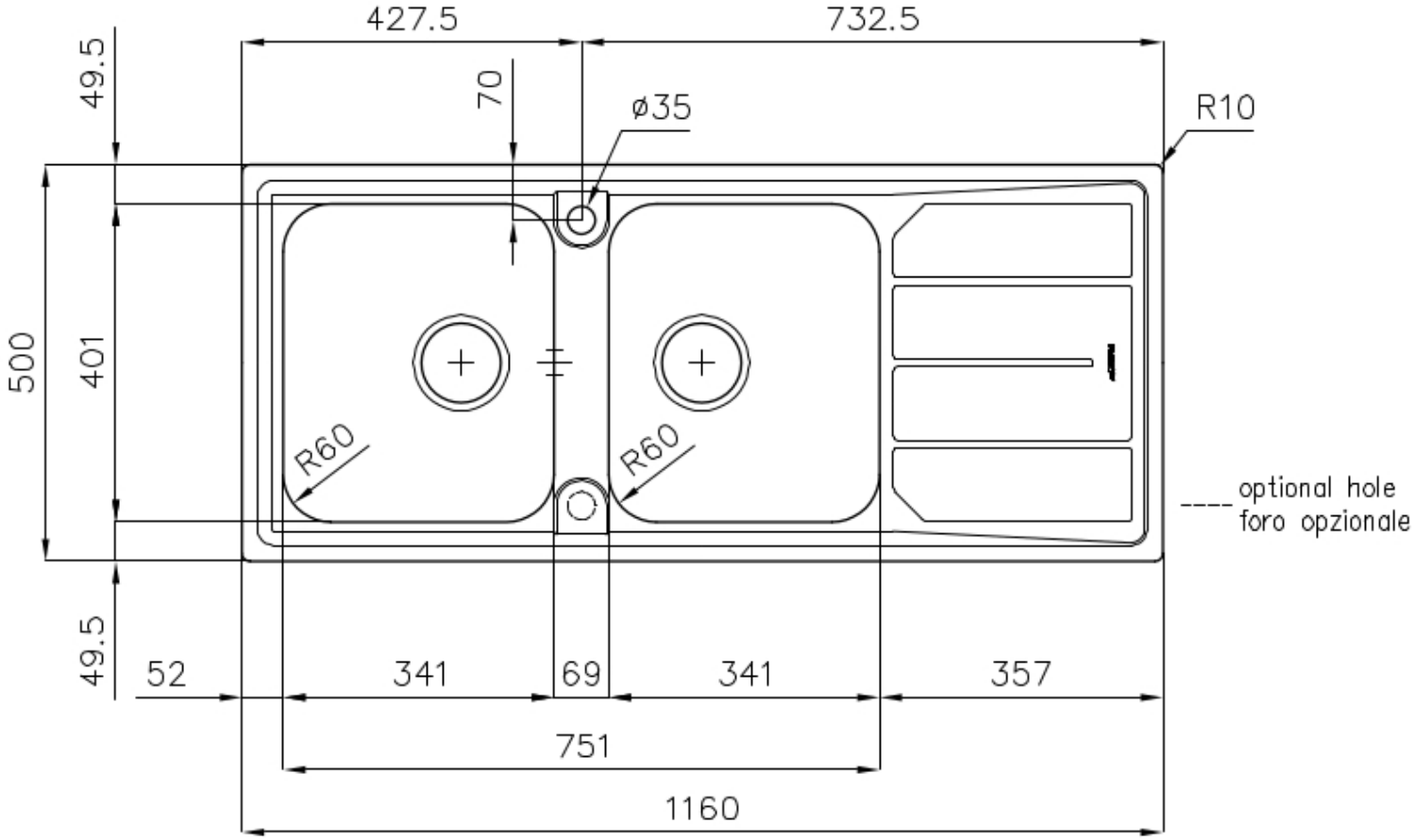

ACCESORIOS OPCIONALES

Cesta blanca de acero inoxidable
8611 000

Cubeta blanca
8153 100

Tabla de corte de cristal
8631 300

Tabla de corte de HPDE
8657 001

RESIDUOS AUTOMÁTICOS OPCIONALES

Desagüe automático
8407 100

Desagüe automático
8407 000

Desagüe automático LIRA
8407 103